SONY

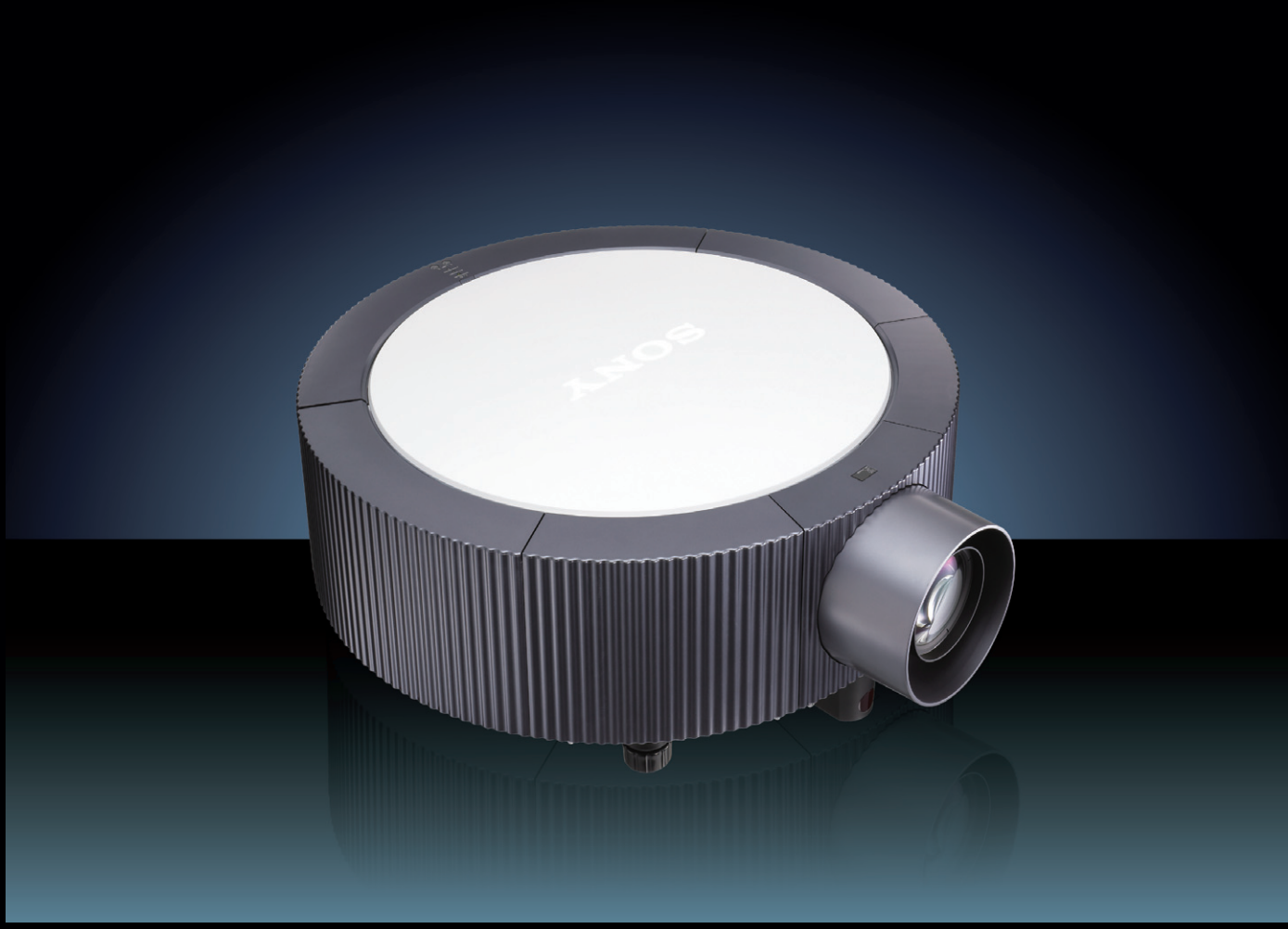

VPL-FH300L

대규모 실내용 프로젝터

3LCD BrightEra™ HDMI™ HIGH DEFINITION MULTIMEDIA INTERFACE

고휘도 VPL-FH300L 데이터 프로젝터의 역동적 2K x 1K 프로젝션

VPL-FH300L 데이터 프로젝터는 독특한 디자인의 원형 섀시에 첨단 프로젝터 기술을 탑재하였으며 각각 2K x 1K 해상도의 고화질 영상을 제공합니다.

또한 새로 개발된 BrightEra™ LCD 패널과 듀얼 램프 시스템을 사용하여 6000루멘의 탁월한 휘도를 제공합니다.

VPL-FH300L은 베이오넷 마운트를 채택하여 렌즈를 손쉽게 탈부착할 수 있으며, 광범위한 설치 요구를 충족할 수 있는 다양한 렌즈 옵션을 지원합니다.

렌즈가 가운데 배치되어 있고 케이블 연결이 쉬우며 이미지 자동 회전 기능이 지원되어 설치가 간편할 뿐만 아니라 파워 줌, 포커스, 시프트 기능이 설계되어 있어 시스템 통합 담당자에게 편리하며, 유지보수 담당자는 램프와 필터에 손쉽게 접근하여 두 가지를 동시에 교체할 수 있습니다.

또한 같은 수준의 휘도를 제공하는 동급 듀얼 램프 시스템 프로젝터로서는 최저 수준인 820W 미만의 전력을 소비합니다.

이와 같이 소니의 모든 특장점을 갖춘 VPL-FH300L 프로젝터는 회의실, 대규모 컨퍼런스 룸, 대학 강의실, 미술 박물관 등의 장소에서 비즈니스 회의, 세미나, 교육, 시뮬레이션, 렌탈 및 무대 상연에 이르기까지 광범위한 부문에 최적입니다.

■ 주요 특징 ■

고화질 영상

❖ 와이드 스크린에 탁월한 해상도(2K x 1K) 제공

2K x 1K LCD 패널을 통합한 VPL-FH300L 프로젝터는 대형 와이드 스크린에서도 2K x 1K(2048 x 1080) 해상도의 선명하고 정밀한 고화질 영상을 제공합니다.

2K × 1K(2048×1080) 신호가 입력되는 경우 양 끝의 수직 라인 1개씩의 정보가 표시되지 않습니다. 표시되는 신호는 2K×1K로 환산 시 해상도입니다.

❖ "BrightEra" LCD 패널과 듀얼 램프 시스템으로 탁월한 휘도(6000루멘)

VPL-FH300L 데이터 프로젝터는 6000루멘의 탁월한 휘도를 구현하므로 매우 밝은 조명에서도 대형 스크린에 동적인 프레젠테이션을 진행할 수 있습니다. 이 프로젝터는 소니의 "BrightEra" 기술을 이용한 차세대 무기질 LCD 패널과 강력한 듀얼 램프 시스템을 결합하여 뛰어난 화질과 안정적인 작동을 모두 실현하였습니다.

"BrightEra" 기술

"BrightEra"는 아퍼처 비율이 큰 픽셀과 무기질 조정 필름을 채택한 차세대 LCD 패널을 가리키는 브랜드 이름입니다. 소니는 이 기술을 최초로 개발하여 고온 폴리실리콘(HTPS) TFT LCD 패널에 적용하였습니다.

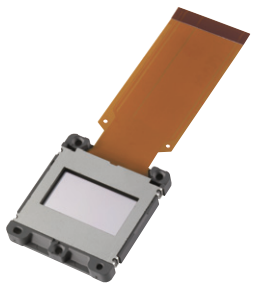

VPL-FH300L의 LCD 패널

듀얼 램프 시스템

VPL-FH300L은 두 개의 램프를 사용하여 광원을 유연하고 효율적으로 사용할 수 있는 독자적인 램프 시스템을 채택했습니다. VPL-FH300L이 듀얼 램프 모드에서 지원하는 최대 휘도는 6000루멘입니다. 단일 램프 모드에서는 사용자가 두 램프 중 하나를 직접 선택하거나, 또는 각 램프의 작동 시간에 따라 램프가 자동으로 선택되도록 할 수 있습니다. 듀얼 램프 시스템은 투사가 중단되는 것을 방지합니다. 즉, 듀얼 램프 모드에서 램프 하나가 끊어질 경우 다른 램프로 영상을 계속 투사할 수 있습니다. 단일 램프 모드의 경우 자동 램프 선택 모드를 함께 설정하면 램프 하나가 끊어지더라도 다른 램프가 자동으로 켜져 영상을 계속 투사합니다.

❖ 3LCD 투사 시스템

VPL-FH300L은 3LCD 투사 시스템을 채택하여 밝고 자연스러운 영상을 투사합니다. 3LCD는 세 개의 LCD 패널을 사용하는 투사 시스템입니다. 이 시스템은 빛 전송 효율과 컬러 재현 기능이 매우 뛰어나며, 어두운 부분의 계조가 세밀하며 컬러 분리 현상까지 방지합니다.

❖ 고품질 영상을 구현하는 DDE(Dynamic Detail Enhancer) 기능

VPL-FH300L에 채택된 소니의 독자적 영상 향상 기술은 선명한 고품질 영상을 만들어 냅니다. 인터레이스 비디오 소스의 신호에 대해서는 I/P (인터레이스/프로그레시브) 변환을 통해 깨끗하고 선명한 프로그레시브 영상을 투사합니다. 원본이 필름인 소스를 표시할 때에는 2-3/2-2 풀다운으로 변환한 신호를 감지하여 원본 필름의 각 프레임을 정확하게 재현합니다.

❖ 12비트 3D 감마 보정 및 3D 디지털 콤 필터

VPL-FH300L은 매우 정확한 감마 보정을 수행하는 12비트 3D 감마 보정 회로를 탑재하여 스크린의 모서리까지 균일한 영상 컬러와 휘도를 실현합니다. 뿐만 아니라 3D 디지털 콤 필터는 C 신호에서 Y 신호를 매우 정확하게 분리하여 이미지를 정밀하게 재현하고 형태의 경계를 뚜렷하게 표시합니다.

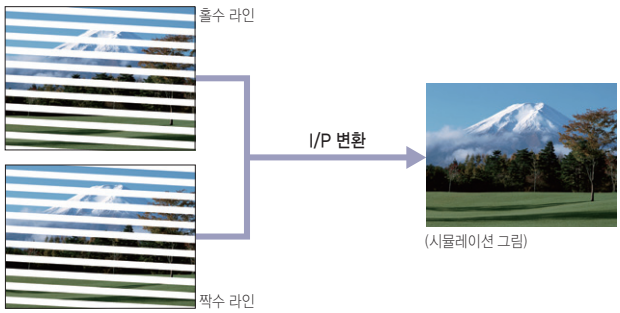

설치 유연성

❖ 원형 디자인

VPL-FH300L은 어떠한 설치 환경에도 어울리는 독특하고 스타일리쉬한 원형으로 디자인되었습니다. 이 디자인은 또한 다음과 같은 장점을 제공하여 시스템 통합 담당자가 프로젝터를 손쉽게 설치할 수 있습니다.

가운데에 배치된 렌즈

렌즈가 VPL-FH300L의 원형 섀시 중앙에 배치되어 있어 균형 유지가 용이하여 프로젝터를 손쉽게 설치할 수 있습니다.

운반용 구멍

VPL-FH300L의 바닥에는 원형 섀시 테두리를 따라 운반용 구멍이 뚫려 있습니다. 시스템 통합 담당자는 이 운반용 구멍을 이용하여 프로젝터를 손쉽게 운반할 수 있습니다.

간단한 케이블 연결

VPL-FH300L의 원형 본체에는 덮개가 있는 커넥터 패널이 장착되어 있습니다. 프로젝터에 연결된 케이블을 이 커넥터 패널 안에 숨겨서 외관을 더 깔끔하게 유지할 수 있으며, 옵션 PSS-630 프로젝터 지지대를 사용하여 프로젝터를 천장에 설치할 경우에도 케이블 덮개 안쪽에 케이블을 깔끔하게 정리할 수 있습니다.

체인 잠금 막대

VPL-FH300L의 바닥에는 네 개의 체인 잠금 막대가 장착되어 있습니다. 이 체인 잠금 막대에 체인 또는 와이어를 연결하여 프로젝터 도난을 방지할 수 있습니다.

❖ 다양한 옵션 베이오넷 마운트 렌즈

VPL-FH300L은 옵션 렌즈를 손쉽게 탈부착할 수 있는 베이오넷 마운트를 채택했습니다. 따라서 대강당의 장거리 투사에서 단거리 후면 투사에 이르기까지 다양한 용도에 프로젝터를 유연하게 사용할 수 있습니다. 렌즈가 기본 사양으로 제공되지 않지만 아래 5가지 옵션 렌즈 유형 중 하나를 선택할 수 있습니다.

❖ 파워 줌/포커스/영상 시프트(가로 및 세로)

프로젝터의 옵션 렌즈*에 사용할 수 있는 줌, 포커스 및 가로/세로 영상 시프트 기능은 프로젝터 제어판과 기본 제공된 리모컨(Remote Commander™) 모두에서 제어할 수 있습니다. 프로젝터를 설치할 때나 프로젝터를 사용하는 중에도 영상을 원하는 설정으로 손쉽게 조정할 수 있습니다.

* 옵션 VPL-4008 고정식 단초점 렌즈에는 사용할 수 없습니다.

❖ 유연한 방향 설정

VPL-FH300L은 90도 위 또는 아래로 기울여 설치할 수 있습니다. 따라서 후면 투사 시스템을 포함한 다양한 방식으로 프로젝터를 사용할 수 있습니다.

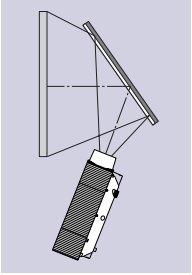

후면 투사 시스템

❖ 이미지 자동 회전

프로젝터의 방향을 감지할 수 있는 각도 센서가 내장되어 있어 투사된 영상을 올바른 반향으로 자동 회전할 수 있습니다. 이 기능은 천장 설치나 후면 투사 시스템에 유용합니다.

옵션 렌즈

	고정식 단초점 렌즈	단초점 줌 렌즈	표준 초점 줌 렌즈	중초점 줌 렌즈	장초점 줌 렌즈
	VPLL-4008	VPLL-Z4015	VPLL-Z4019	VPLL-Z4025	VPLL-Z4045
줌 배율	–	x1.3	x1.3	x1.9	x1.8
투사율*	0.8:1	1.5:1~1.9:1	1.9:1~2.5:1	2.5:1~4.5:1	4.5:1~8.0:1
F값	2.0	2.2~2.6	1.7~2.1	2.2~3.1	2.2~3.6
스크린 크기**	40인치~600인치				60인치~600인치

* 프로젝터 렌즈의 중심과 스크린 사이의 거리를 스크린 폭으로 나눈 값
** 가시 범위의 대각선 길이

손쉬운 조작 및 다기능성

❖ 다양한 입력

VPL-FH300L은 컴포넌트, 컴포지트 비디오, S-영상(Y/C), 최고 UXGA (fV: 60Hz)의 컴퓨터 아날로그 신호, 최고 2K x 1K (fV: 24Hz)의 디지털 신호를 포함한 광범위한 입력 신호를 지원하므로 시스템을 더욱 다양한 방식으로 연결할 수 있습니다. VPL-FH300L은 5개의 BNC 커넥터가 장착되어 있어 워크스테이션 및 방송용 영상 장비와 같은 소스의 신호를 지원합니다. 뿐만 아니라 장거리 신호 전송이 가능한 인터페이스를 지원하므로 프로젝터에서 먼 곳에 있는 소스도 투사할 수 있습니다. VPL-FH300L에는 HD 시스템에 디지털로 연결하기 위한 첨단 표준인 HDMI™ 인터페이스가 장착되어 있습니다. 또한 옵션 BKM-FW16 HD-SDI 입력 어댑터를 설치하면 소니 HDCAM™ VTR 및 XDCAM™ -HD/XDCAM-SD 레코더 등의 소스에서 HD-SDI/SD-SDI 신호를 입력하여 고화질 디지털 영상을 투사할 수 있습니다.

커넥터 패널(커넥터 패널 덮개를 생략한 그림)

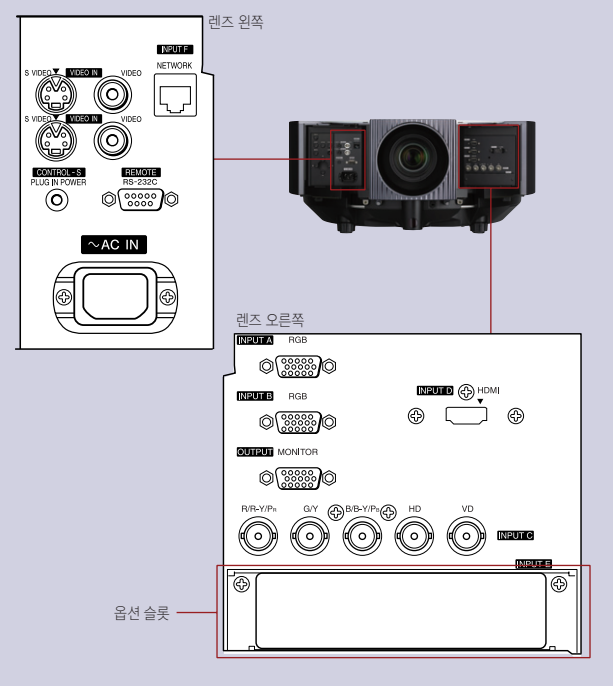

❖ 내장 기계식 셔터를 통한 투사 일시정지 기능

VPL-FH300L에 내장된 기계식 셔터를 통해 영상 투사를 일시정지 할 수 있습니다. 이 기능은 제공된 리모컨의 버튼 하나만 눌러 손쉽게 작동할 수 있으며, 회의실이나 컨퍼런스 룸과 같은 대규모 장소에서 프레젠테이션을 진행할 경우에 매우 편리합니다.

❖ 발표자를 위한 모니터 출력

PC 모니터를 VPL-FH300L 프로젝터의 모니터 출력에 연결하고 발표자의 시야 안에 배치하면 발표자가 투사되는 영상을 확인할 수 있습니다. 따라서 발표자는 시선을 청중에게 유지하면서 원활하고 전문적인 프레젠테이션을 보여 줄 수 있습니다.

❖ Direct Power On

이 기능을 활성화하면 대기 모드 없이 즉시 VPL-FH300L의 전원을 켤 수 있습니다. Direct Power On은 배전반의 회로 차단기를 켜자마자 영상을 바로 투사할 수 있어 박물관, 강당 및 컨퍼런스 홀과 같은 대규모 시설에 적합합니다.

❖ 여러 대의 프로젝터 설치 시 ID 기능

VPL-FH300L에 내장된 ID 기능을 사용하면 리모컨 하나로 각 프로젝터를 독립적으로 제어할 수 있습니다. 한 장소에 여러 대의 프로젝터를 설치할 경우는 설치 및 작동 시 이 기능을 반드시 사용해야 합니다.

❖ 다기능 리모컨

프로젝터 설치 시 프로젝터 설정을 지정하거나 프레젠테이션의 설정을 변경할 때 기본 제공된 리모컨을 사용할 수 있습니다. 이 리모컨에는 각 입력마다 선택 버튼이 있어 원하는 입력을 선택하기 위해 버튼을 계속 누를 필요가 없습니다.
여러 대의 프로젝터를 설치한 경우 프로젝터 ID 기능을 이용하여 하나의 리모컨에서 각 프로젝터를 독립적으로 제어할 수 있습니다.

❖ 네트워크 프레젠테이션

VPL-FH300L을 LAN에 설치한 경우, 같은 네트워크*에 LAN 케이블 또는 무선으로 연결한 PC에서 프레젠테이션을 진행할 수 있습니다. 각 발표자의 화면도 마우스 클릭으로 쉽게 전환할 수 있어 케이블을 복잡하게 설치할 필요가 없습니다.

* PC에 기본 제공된 애플리케이션 소프트웨어를 설치해야 합니다.

❖ IP 네트워크를 통한 고속 이미지 전송

VPL-FH300L은 효율적인 압축 및 전송 기술을 채택하여 IP 네트워크를 통해 영상을 수신하고 투사할 수 있기 때문에 네트워크 PC에서 효과적인 프레젠테이션을 진행할 수 있습니다.
실제로 애니메이션이 포함된 Microsoft® PowerPoint® 프레젠테이션도 처리할 수 있습니다.

❖ 최대 5대의 프로젝터를 이용한 네트워크 프레젠테이션

네트워크에 최대 5대의 VPL-FH300L 프로젝터를 연결하여 한 PC의 영상을 각 프로젝터에 투사할 수 있습니다. 이 기능은 대규모 장소 또는 여러 장소로 영상을 투사해야 하는 경우 적합합니다.

❖ 장소와 관계 없는 네트워크 프레젠테이션

PC의 IP 주소를 프로젝터에 직접 등록하면 국내는 물론 해외로도 영상을 투사할 수 있습니다. 이 기능은 원격 학습이나 회사의 장거리 통신과 같은 용도에 적합합니다.

네트워크 프레젠테이션 시스템 개요도

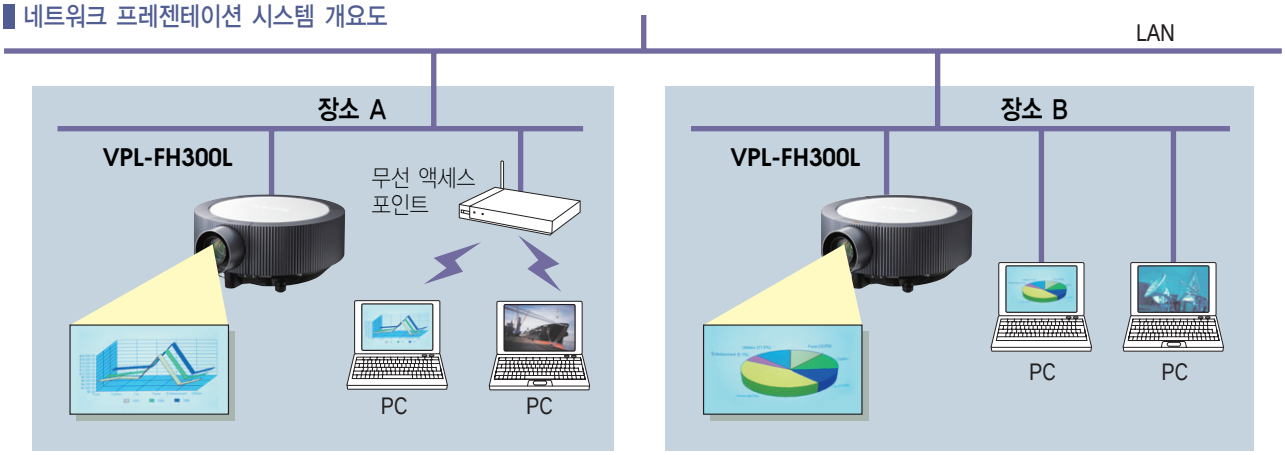

기본 제공 소프트웨어를 실행하기 위한 시스템 요구사항

하드웨어	CPU: Intel®Pentium® III 600MHz 프로세서 이상 또는 OS에서 권장하는 CPU
	메모리: 64MB 이상(128MB 이상 권장) 또는 OS에서 권장하는 메모리
	하드 디스크: 10MB 이상의 여유 공간
	기타 하드웨어 요구사항: CD-ROM 드라이브
운영 체제	Microsoft® Windows® 98 SE, Windows ME, Windows 2000, Windows XP Home Edition, Windows XP Professional Edition, Windows Vista Home Basic, Windows Vista Home Premium, Windows Vista Ultimate, Windows Vista Business
브라우저	Internet Explorer 5.0 이상
모니터	컬러 해상도: 16비트, 24비트 또는 32비트
네트워크	RJ-45: 10BASE-T/100BASE-TX

상기 시스템 요구사항을 모두 충족한 경우에도 애플리케이션 소프트웨어가 올바르게 실행되지 않을 수 있습니다.

네트워크 프레젠테이션에 관한 참고 사항:

- Microsoft PowerPoint 프레젠테이션의 애니메이션 및 슬라이드 쇼 기능을 사용할 수 있습니다. 단, 여러 가지 효과를 동시에 수행하거나 여러 슬라이드를 동시에 넘기면 전송 지연이 발생할 수 있습니다.
- 비디오는 네트워크 전송에 적합하지 않습니다.
- 사운드는 네트워크 전송에 사용하지 마십시오.
- DirectX® 애플리케이션 프로그래밍 인터페이스를 사용하는 애플리케이션은 제대로 표시되지 않을 수 있습니다.
- Windows Vista, Windows XP 또는 Windows 2000 운영 체제를 사용할 경우, 사용자는 컴퓨터 관리자 권한이 있는 계정으로 로그인해야 합니다.
- 애플리케이션 소프트웨어는 영어(English)와 일본어(日本語)로 제공됩니다.
- 네트워크 프레젠테이션은 네트워크 환경이나 사용 가능한 대역폭에 따라 불가능할 수도 있습니다.

손쉬운 유지보수

❖ 낮은 소비 전력(환경 친화적 설계)

VPL-FH300L은 같은 수준의 휘도를 제공하는 동급 듀얼 램프 시스템 프로젝터로서는 최저 수준인 820W 미만의 전력을 소비합니다. 또한 소비 전력을 최소화할 수 있도록 두 가지 대기 모드(Standard, Low)를 제공합니다. Standard 모드와 Low 모드에서 소비되는 전력은 각각 30W와 0.5W입니다.
따라서 작업 시 전기 비용을 크게 줄일 수 있습니다.

❖ 간편한 램프 및 필터 교체

VPL-FH300L의 램프와 필터를 교체할 시기가 되면 화면에 메시지가 나타납니다. 램프는 프로젝터 후면에서 접근하고 필터는 측면에서 접근할 수 있으므로 프로젝터를 분해하지 않고도 램프와 필터를 교체할 수 있습니다.
옵션 LMP-F271 프로젝터 램프에는 교체 필터가 포함되어 있으므로 램프와 필터를 동시에 교체하여 유지보수 시간과 비용을 절감할 수 있습니다.

❖ 램프 메모리 기능

구형 프로젝터에서 램프를 교체할 경우 보통은 램프 사용 시간을 기록하는 내장 타이머를 사용자가 초기화해야 합니다. 그러나 VPL-FH300L에는 램프에 램프 사용 시간을 기록하는 메모리가 통합되어 있으므로 직접 타이머를 초기화하지 않아도 됩니다.

❖ 네트워크를 통한 원격 조작 및 유지보수 알림

VPL-FH300L을 LAN에 연결하여 웹 브라우저*를 통해 다양한 기능을 원격으로 수행할 수 있습니다.
예를 들어, 프로젝터의 현재 상태를 확인하거나 전원 켜기/끄기와 같은 간단한 제어를 수행할 수 있습니다. 또한 지정된 수신자에게 이메일 보고서를 자동 전송하여 예상 램프 수명이나 오류 보고를 포함한 유지보수 일정을 통보할 수 있습니다.

* Internet Explorer 5.0 이상이 필요합니다.

❖ 기타 기능

- 디지털 키스톤 조정
- 다국어 OSD(스크린 표시)
- Smart APA(자동 픽셀 조정)
- 비밀번호 인증 시스템

■ 옵션 액세서리 ■

VPLL-4008
고정식 단초점 렌즈

VPLL-Z4015
단초점 줌 렌즈

VPLL-Z4019
표준 초점 줌 렌즈

VPLL-Z4025
중초점 줌 렌즈

VPLL-Z4045
장초점 줌 렌즈

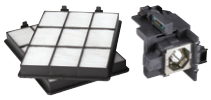

LMP-F271
프로젝터 램프
(필터 포함)

PSS-630
프로젝터 천장 지지대

PSS-630P
프로젝터 천장 설치용 지지대 연결 기둥

BKM-FW16
HD-SDI 입력 어댑터

사전 설정 신호 일람표

번호	사전 설정 신호		fH(kHz)	fV(Hz)	Sync
1	비디오 60Hz	비디오 60Hz	15.734	59.940	–
2	비디오 50Hz	비디오 50Hz	15.625	50.000	–
3	480/60i	DTV 480/60i	15.734	59.940	G/Y에서 S
4	575/50i	DTV 575/50i	15.625	50.000	G/Y에서 S
5	480/60p	480/60p (NTSC 프로그레시브 컴포넌트)	31.470	60.000	G/Y에서 S
6	575/50p	575/50p (PAL 프로그레시브 컴포넌트)	31.250	50.000	G/Y에서 S
7	1080/60i	1035/60i, 1080/60i	33.750	60.000	G/Y에서 S
8	1080/50i	1080/50i	28.130	50.000	G/Y에서 S
10	720/60p	720/60p	45.000	60.000	G/Y에서 S
11	720/50p	720/50p	37.500	50.000	G/Y에서 S
12	1080/60p	1080/60p	67.500	60.000	G/Y에서 S
13	1080/50p	1080/50p	56.260	50.000	G/Y에서 S
14	1080/24p	1080/24p	26.973	23.976	G/Y에서 S
15	1080/30p	1080/30p	33.750	29.970	G/Y에서 S
21	640 X 350	VGA 모드 1(VGA 350)	31.469	70.086	H+, V–
22		VESA 85(VGA 350)	37.861	85.080	H+, V–
23	640 X 400	NEC PC 98	24.823	56.416	H–, V–
24		VGA 모드 2(TEXT)/VESA 70	31.469	70.086	H–, V+
25		VESA 85(VGA 400)	37.861	85.080	H–, V+
26	640 X 480	VESA 60	31.469	59.940	H–, V–
27		Mac 13	35.000	66.667	H–, V–
28		VESA 72	37.861	72.809	H–, V–
29		VESA 75(IBM M3)	37.500	75.000	H–, V–
30		VESA 85(IBM M4)	43.269	85.008	H–, V–

번호	사전 설정 신호		fH(kHz)	fV(Hz)	Sync
31	800 X 600	VESA 56	35.156	56.250	H+, V+
32		VESA 60	37.879	60.317	H+, V+
33		VESA 72	48.077	72.188	H+, V+
34		VESA 75(IBM M5)	46.875	75.000	H+, V+
35		VESA 85	53.674	85.061	H+, V+
36	832 X 624	Mac 16	49.724	74.550	H–, V–
37	1024 X 768	VESA 60	48.363	60.004	H–, V–
38		VESA 70	56.476	70.069	H–, V–
39		VESA 75	60.023	75.029	H–, V–
40		VESA 85	68.677	84.997	H–, V+
41	1152 X 864	VESA 70	63.995	70.019	H+, V+
42		VESA 75	67.500	75.000	H+, V+
43		VESA 85	77.487	85.057	H+, V+
45	1280 X 960	VESA 60	60.000	60.000	H+, V+
46		VESA 75	75.000	75.000	H+, V+
47	1280 X 1024	VESA 60	63.974	60.013	H+, V+
48		VESA 75	79.976	75.025	H+, V+
49		VESA 85	91.146	85.024	H+, V+
50	1400 X 1050	VESA 60	65.317	59.978	H–, V+
51	1600 X 1200	VESA 60	75.000	60.000	H+, V+
55	1280 X 768	1280 X 768/60	47.776	59.870	H–, V+
56	1280 X 720	1280 X 720/60	44.772	59.855	H–, V+
60	1360 X 768	1360 X 768/60	47.720	59.799	H–, V+
61	1440 X 900	1440 X 900/60	55.935	59.887	H–, V+
62	1680 X 1050	1680 X 1050/60	65.290	59.954	H–, V+
63	1280 X 800	1280 X 800/60	49.702	59.810	H–, V+

– 사전 설정 신호 1,2, 21~25, 27~31, 33~35, 38~43, 46, 48, 49, 51 및 56번은 아날로그 전용입니다.
– 사전 설정 신호 12~15번은 디지털 전용입니다.
– 위에 열거되지 않은 신호를 입력하면 영상이 올바르게 재현되지 없습니다. 위 표에 없는 신호에 대한 자세한 내용은 가까운 소니 대리점에 문의하십시오.

크기

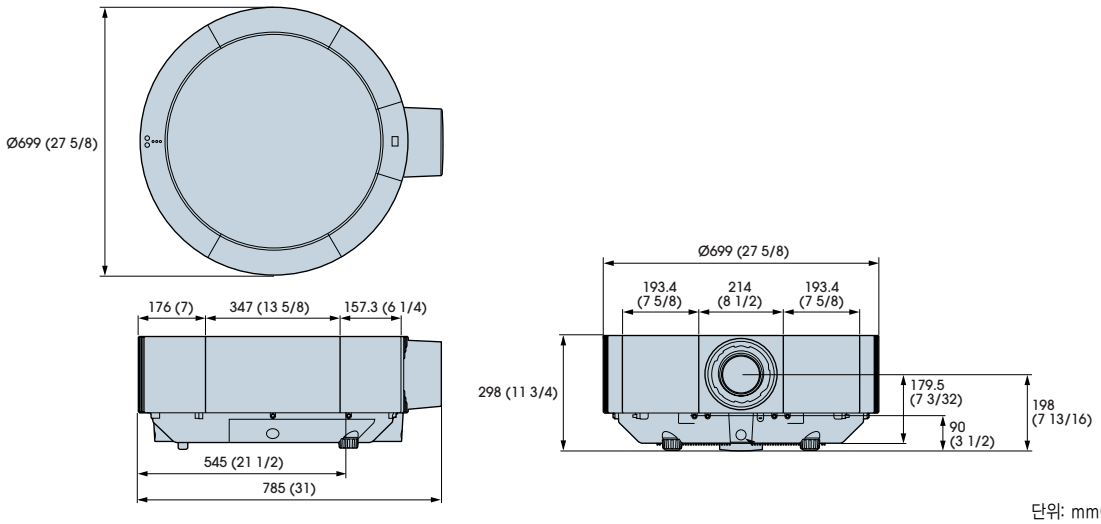

단위: mm(인치)

설치 개요도

(VPLL-Z4019 옵션 렌즈를 장착한 VPL-FH300L 또는 VPL-FW300L 사용 시)

바닥 설치

VPL-FH300L

스크린 크기*			40	60	80	100	120	150	180	200	250	300	400	500	600
a	최소	mm	1660	2560	3450	4340	5240	6580	7920	8810	11050	13280	17750	22220	26690
		(인치)	(65 3/8)	(100 7/8)	(135 7/8)	(171)	(206 3/8)	(259 1/8)	(311 7/8)	(347)	(435 1/8)	(523)	(699)	(875)	(1051)
	최대	mm	2150	3280	4420	5550	6690	8390	10090	121220	14060	16900	22570	28240	33910
		(인치)	(84 3/4)	(129 1/4)	(174 1/8)	(218 5/8)	(263 1/2)	(330 3/8)	(397 3/8)	(441 7/8)	(553 3/8)	(665 1/2)	(888 3/4)	(1112)	(1335 1/4)
b	최소	mm	x-261	x-391	x-521	x-652	x-782	x-977	x-1173	x-1303	x-1629	x-1955	x-2607	x-3258	x-3910
		(인치)	(x-10 3/8)	(x-15 1/2)	(x-20 5/8)	(x-25 3/4)	(x-30 7/8)	(x-38 1/2)	(x-46 1/4)	(x-51 3/8)	(x-64 1/4)	(x-77)	(x-102 3/4)	(x-128 3/8)	(x-154)
	최대		x-0												
c	최소	mm	x-459	x-589	x-719	x-850	x-980	x-1175	x-1371	x-1501	x-1827	x-2153	x-2805	x-3456	x-4108
		(인치)	(x-18 1/8)	(x-23 1/4)	(x-28 3/8)	(x-33 1/2)	(x-38 5/8)	(x-46 3/8)	(x-54)	(x-59 1/8)	(x-72)	(x-84 7/8)	(x-110 1/2)	(x-136 1/8)	(x-161 3/4)
	최대	mm	x-198												
		(인치)	(x-7 7/8)												

* 가시 범위의 대각선 길이

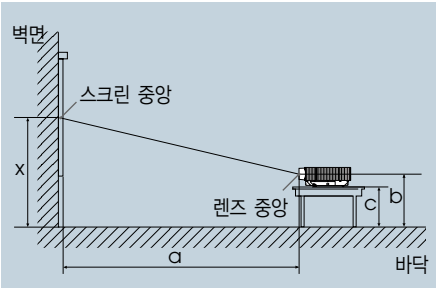

a: 스크린과 렌즈 중앙 간의 거리
b: 바닥과 렌즈 중앙 간의 거리
c: 바닥과 프로젝터 조절기 하단 간의 거리
x: 바닥과 스크린 중앙 간의 거리(제한 없음)

천장 설치

VPL-FH300L

스크린 크기*			40	60	80	100	120	150	180	200	250	300	400	500	600
a'	최소	mm	1810	2710	3600	4490	5390	6730	8070	8690	11200	13430	17900	22370	26840
		(인치)	(77 3/8)	(106 3/4)	(141 3/4)	(176 7/8)	(212 1/4)	(265)	(317 7/8)	(352 7/8)	(441)	(528 7/8)	(704 7/8)	(880 7/8)	(1056 7/8)
	최대	mm	2290	3430	4560	5700	6830	8530	10240	11370	14210	17040	22710	28390	34060
		(인치)	(90 1/4)	(135 1/8)	(179 5/8)	(224 1/2)	(269)	(335 7/8)	(403 1/4)	(447 3/4)	(559 5/8)	(671)	(894 1/4)	(1117 7/8)	(1341 1/8)
b	최소	mm	c+180												
		(인치)	c+7 1/8												
	최대	mm	c+188												
		(인치)	c+7 1/2												
c	PSS-630 사용		350, 380, 410, 440, 470, 500mm												
			(13 7/8, 15, 16 1/4, 17 3/8, 18 5/8, 19 3/4인치)												
	PSS-630 및 PSS-630P(1) 사용		630, 660, 690, 720, 750, 780mm												
			(24 7/8, 26, 27 1/4, 28 3/8, 29 5/8, 30 3/4인치)												
	PSS-630 및 PSS-630P(2) 사용		910, 940, 970, 1,000, 1,030, 1,060mm												
			(35 7/8, 37 1/8, 38 1/4, 39 3/8, 40 5/8, 41 3/4인치)												
	PSS-630 및 PSS-630P(3) 사용		1,190, 1,220, 1,250, 1,280, 1,310, 1,340mm												
			(47, 48 1/8, 49 1/4, 50 1/2, 51 5/8, 52 7/8인치)												
x	최소	mm	c+180												
		(인치)	c+7 1/8												
	최대	mm	c+459	c+589	c+719	c+850	c+980	c+1175	c+1371	c+1501	c+1827	c+2153	c+2805	c+3456	c+4108
		(인치)	(c+18 1/8)	(c+23 1/4)	(c+28 3/8)	(c+33 1/2)	(c+38 5/8)	(c+46 3/8)	(c+54)	(c+59 1/8)	(c+72)	(c+84 7/8)	(c+110 1/2)	(c+136 1/8)	(c+161 3/4)

* 가시 범위의 대각선 길이
바닥 설치와 천장 설치 모두 영상을 스크린 폭의 +/-10%만큼 가로로 이동할 수 있습니다.

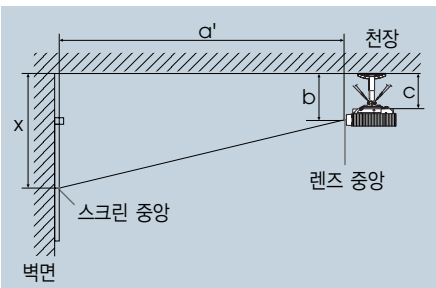

a: 스크린과 렌즈 중앙 간의 거리
b: 천장과 렌즈 중앙 간의 거리
c: 천장과 천장 장착용 지지대(PSS-630 권장) 윗면 간의 거리
x: 천장과 스크린 중앙 간의 거리

■ 주요 특징 ■

		VPL-FH300L
광학		
투사 시스템		LCD 패널 3개, 렌즈 1개로 구성된 투사 시스템
LCD 패널		1.2인치 TFT LCD 패널, 6,635,520(2048×1080×3) 픽셀
프로젝션 렌즈		별매, "옵션 렌즈" 참조
램프		275W 초고압 램프(2)
스크린 범위		40~600인치*(VPLL-Z4045 이외의 렌즈 사용 시), 60~600인치*(VPLL-Z4045 사용 시)
밝기(VPLL-Z4019 사용 시)		6000루멘(램프 모드: High), 4800루멘(램프 모드: Standard)
신호		
컬러 시스템		NTSC3.58, PAL, SECAM, NTSC4.43, PAL-M, PAL-N, PAL60(자동/수동 선택)
해상도		비디오: 750 TV 라인, RGB: 2048 x 1080픽셀
지원되는 컴퓨터 신호		fH: 19~92kHz, fV: 24~92Hz 입력 신호 최대 해상도(아날로그): 최대 UXGA(fV: 60Hz) 입력 신호 최대 해상도(디지털): 최대 2K x 1K(fV: 24Hz)**
지원되는 비디오 신호		컴포지트 비디오, Y/C 비디오, 15kHz RGB, 컴포넌트 50/60Hz, 프로그레시브 컴포넌트 50/60Hz, DTV(480/60i, 575/50i, 480/60p, 575/50p, 720/60p, 720/50p, 1080/60i, 1080/50i, 1080/60p, 1080/50p, 1080/24p, 1080/30p)
일반		
크기(너비 x 높이 x 깊이)		699×298×785mm(돌출부 포함)
중량		약 30.5kg
사용 전원		AC 100~240V, 8.2~3.4A, 50/60Hz
소비 전력		최대 820W, 대기 시 30W(Standard 모드)/0.5W(Low 모드)
작동 온도		0~35℃
작동 습도		35 ~ 85%(비응결 시)
보관 온도		-20~60℃
보관 습도		10~90%
입력/출력		
비디오 입력	컴포지트 비디오	BNC
	S-영상	Y/C, mini DIN 4핀
비디오 출력	컴포지트 비디오	BNC(루프-스루 출력)
	S-영상	Y/C, mini DIN 4핀(루프-스루 출력)
입력 A	RGB	아날로그 RGB: HD D-sub 15핀(암)
입력 B	RGB	아날로그 RGB: HD D-sub 15핀(암)
입력 C	RGB/컴포넌트	아날로그 RGB/컴포넌트: 5 BNC
입력 D	RGB/컴포넌트	디지털 RGB/Y CB(PB) CR(PR): HDMI(HDCP)
입력 E		옵션 보드용
입력 F	입력 F	RJ-45: 10BASE-T/100BASE-TX
출력***	RGB	아날로그 RGB: HD D-sub 15핀(암)
원격 제어	RS-232C	D-Sub 9핀(암)
	Control S IN	Control S 입력/플러그형 전원: 스테레오 미니 단자
기본 제공 액세서리		
		리모컨(1), AA(R6) 리모컨용 배터리(2), 렌즈 구멍 덮개(1), 보안 라벨(1),CD-ROM(사용 설명서, 애플리케이션 소프트웨어) (1), 요약 참조 안내서(1), 안전 규정(1), 먼지 차단 덮개(1), AC 커넥터 덮개(1), HDMI 커넥터 덮개(1), AC 전원 코드(1), 보증서(1)

* 가시 범위의 대각선 길이
** 2K × 1K(2048×1080) 신호가 입력되는 경우 양 끝의 수직 라인 1개씩의 정보가 표시되지 않습니다. 표시되는 신호는 2K×1K로 환산 시 해상도입니다.
*** RGB 신호는 Input A, Input B 및 Input C 커넥터를 통해 출력할 수 있습니다.

• 외장이나 인쇄 회로 기판에 할로겐족 난연제를 사용하지 않았습니다.
• 대기 소비 전력: 0.5W(Low 모드에서).

Distributed by

©2008 Sony Corporation. All rights reserved.
서면 허가 없이 전체 또는 일부를 복제하는 것을 금합니다.
기능과 규격은 통보 없이 변경될 수 있습니다.
무게와 치수는 모두 대략적인 값입니다.
이 자료의 투사 이미지는 시뮬레이션 그림입니다.
Sony, BrightEra, Remote Commander, HDCAM 및 XDCAM은 Sony의 상표입니다.
HDMI, HDMI 로고 및 High-Definition Multimedia Interface는
HDMI Licensing LLC의 상표 또는 등록 상표입니다.
Microsoft, PowerPoint, Windows 및 DirectX는 Microsoft사의 상표입니다.
Intel 및 Pentium은 Intel사의 상표입니다.